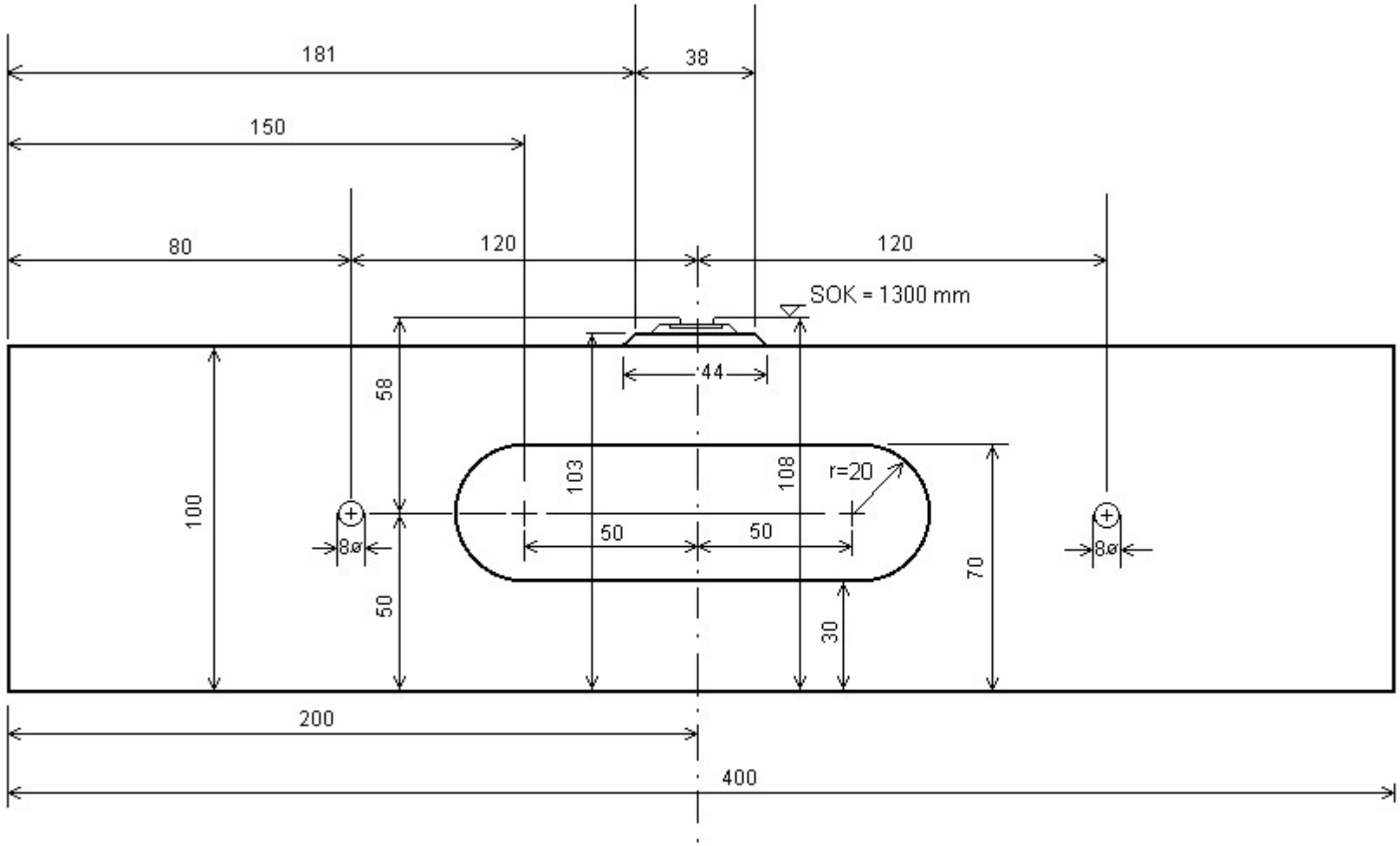
181
38
150
80
120
120
SOK = 1300 mm
44
58
100
103
108
r=20
50
50
8ø
8ø
50
30
70
200
400